Eis- und Wasserspender der Serien 7 und 15 mit Chewblet®-Eismaschine

CI100A, FS100A, UC100A, UD100A

Installationsanleitung
115 V, 230 V, 220 V
Das Betriebs- und Wartungshandbuch für Ihr Gerät finden Sie auf
https://www.follettice.com/technicaldocuments

Willkommen bei Follett

Geräte von Follett haben einen wohlverdienten Ruf für ausgezeichnete Leistung, langfristige Zuverlässigkeit und hervorragenden Kundendienst. Lesen Sie sich diese Anleitung vor der Installation gründlich durch, um die optimale Funktionsweise dieses Geräts sicherzustellen.

Falls Sie technische Hilfe benötigen, rufen Sie bitte unseren technischen Kundendienst unter +1 877 612-5086 oder +1 610 252-7301 an.

Bitte halten Sie Ihre Modell- und Seriennummer sowie eine vollständige und detaillierte Beschreibung des Problems bereit, wenn Sie sich an den technischen Kundendienst wenden.

Erste Schritte

Untersuchen Sie das Produkt nach dem Auspacken und Entfernen des gesamten Verpackungsmaterials auf verdeckte Lieferschäden. Alle Frachtstücke müssen bei der Auslieferung untersucht werden. Falls sichtbare Anzeichen von Schäden vorhanden sind, verweigern Sie bitte die Annahme der Lieferung oder geben Sie „beschädigt“ auf dem Lieferschein an. Der Follett-Kundendienst muss innerhalb von 48 Stunden verständigt werden. Fügen Sie soweit möglich detaillierte Fotos des Schadens mit der Originalverpackung hinzu, damit wir mit der Frachtforderung beginnen können.

801 Church Lane • Easton, PA 18040, USA
Gebührenfrei (877) 612-5086 • +1 (610) 252-7301
www.follettice.com

Videos für Installation und Service:
www.follettice.com/servicevideolibrary

01234673R00

⚠ VORSICHT!

- Bei Auspacken oder Montage darf das Gerät nicht um mehr als 30° zur Senkrechten gekippt werden.
- Der Bereich mit dem Eisbereiter-Behälter enthält bewegliche mechanische Teile. Halten Sie Hände und Arme immer von diesem Bereich fern. Falls Zugriff auf diesen Bereich nötig ist, muss zuerst die Stromversorgung zum Gerät getrennt werden.
- Dieses Produkt ist nicht zur Installation in einem Bereich geeignet, in dem ein Wasserstrahl verwendet werden könnte.
- Dieses Produkt darf nicht mit einem Wasserstrahl gereinigt werden.
- Die Nutzerwartung darf nicht durch Kinder erfolgen.
- Follett empfiehlt, ein Follett-Wasserfiltersystem in der Einlasswasserleitung der Eismaschine zu installieren (Nr. 00130229 für Standardleistung, Nr. 00978957 für Hochleistung, Nr. 01050442 für kohlenstofffreie Hochleistung).
- Vor dem Betrieb muss der Eisbereiter entsprechend den Anweisungen in dieser Anleitung gereinigt werden.
- Luftein- und -auslass dürfen nicht blockiert werden.
- Dieses Produkt muss von einer entsprechend qualifizierten Person gemäß den Anwendungsvorschriften dauerhaft angeschlossen werden.
- In der festen Verkabelung muss von einer entsprechend qualifizierten Person eine einfach erreichbare Trennvorrichtung eingebaut werden.
- Wenn das Netzkabel beschädigt ist, muss es vom Hersteller, seinem Vertreter oder ähnlich qualifizierten Instanzen ersetzt werden, um Gefahren zu vermeiden.
- Dieses Produkt kann von Kindern ab 8 Jahren und von Personen mit verminderten körperlichen, Sinnes- oder geistigen Fähigkeiten oder mit mangelnder Erfahrung und Kenntnis benutzt werden, wenn sie beaufsichtigt oder in der sicheren Handhabung des Produkts unterwiesen werden und die damit verbundenen Gefahren verstehen. Kinder müssen beaufsichtigt werden, um sicherzustellen, dass sie nicht mit dem Produkt spielen.
- Dieses Produkt ist für gewerbliche Einsätze konzipiert.
- ACHTUNG! Zur Vermeidung von Gefahren durch Umkippen des Produktes muss das Produkt gemäß den Anweisungen befestigt werden.
- Außeninstallationen werden von der Garantie nicht abgedeckt.
- Zur Vermeidung von Stromschlaggefahr muss vor Wartungsarbeiten das Netzkabel abgezogen werden.
- Anschluss nur an Trinkwasserversorgung.
- Eis ist glatt. Halten Sie Tisch- und Bodenflächen in der Nähe des Eisbereiters sauber und eisfrei.
- Eis ist ein Nahrungsmittel. Befolgen Sie die Reinigungsempfehlungen, um die Reinheit des gelieferten Eises zu garantieren.

Bevor Sie beginnen

Um die Seriennummer des Eisbereiters auf dem Seriennummernschild ❷ zu finden, muss die Tropfschale ❶ abgenommen werden. Rechts neben der Tropfschale ❸ befindet sich ein QR-Code. Mit Hilfe dieses Codes können Sie auf Anleitungen, technische Merkblätter und Online-Schulungen zu den Eisbereitern der Serien 7 und 15 zugreifen.

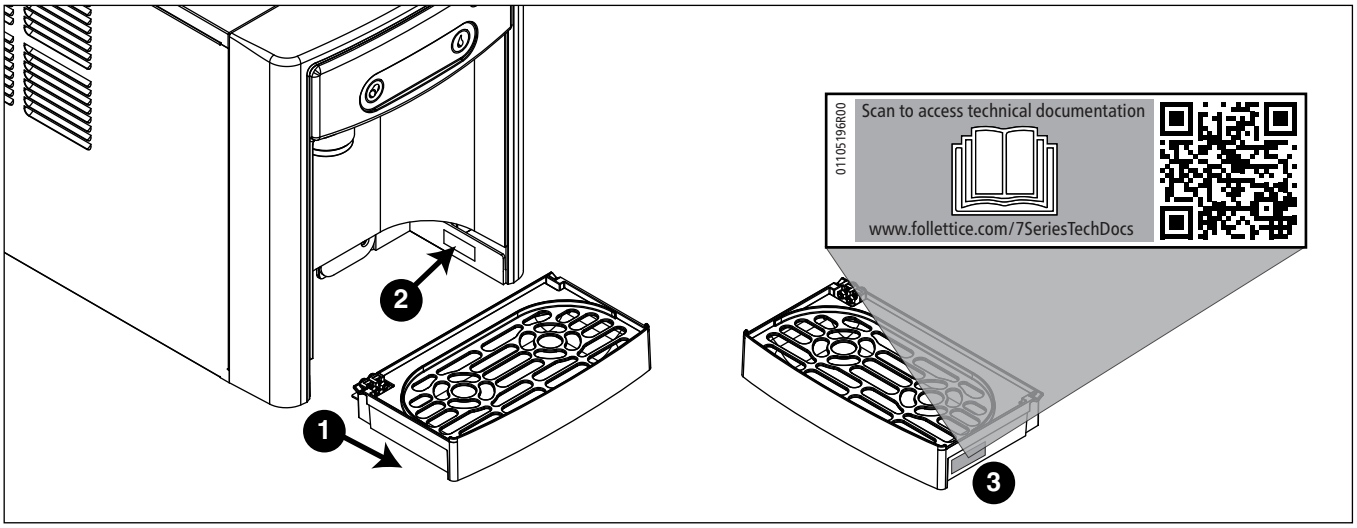

Spezifikationen

Abmessungen

	Breite	Tiefe	Höhe	Liefergewicht pro Einheit
7CI100A	14.50" (40 cm)	22.12" (56,2 cm)	17.50" (44,5 cm)	90 lb (41 kg)
7FS100A	14.50" (40 cm)	22.12" (56,2 cm)	41.88" (106,4 cm)	120 lb (54 kg)
15CI100A	14.50" (40 cm)	23.50" (59,7 cm)	22.50" (57,2 cm)	100 lb (45 kg)
15FS100A	14.50" (40 cm)	23.50" (59,7 cm)	46.75" (118,7 cm)	130 lb (60 kg)
7UC100A	14.55" (37 cm)	22.05" (56 cm)	33.50" (85,1 cm)	100 lb (45 kg)
7UD100A	14.55" (37 cm)	22.05" (56 cm)	31.50" (80 cm)	100 lb (45 kg)

Umgebungsbedingungen

VORSICHT!

Die Serien 7 und 15 sind nur für den Einsatz in Gebäuden bestimmt. Konstruktion für gewerbliche Einsätze. Follett kann keine hausinternen Leistungen für Privatinstallationen erbringen.

	Maximal*	Minimal*
Lufttemperatur†	100 °F (38 °C)	50 °F (10 °C)
Wassertemperatur	90 °F (32,2 °C)	40 °F (4,5 °C)
Wasserdruck	70 psi (483 kPa)	10 psi (69 kPa)
Relative Feuchtigkeit	55 % bei 78 °F (25,5 °C)	

* Einsatz außerhalb dieser Werte wird als Missbrauch betrachtet und hebt die Garantie auf.
† Die optimale Leistung wird zwischen 80 °F (27 °C) und 50 °F (10 °C) erzielt.

Rohrleitungen

- Wassereinlass: 1/4" MPT
- Optionaler Ablauf-Zubehörsatz (Artikelnr. 00956375 oder 00981977): Schlauch mit 1/2 Zoll Innendurchmesser
- Es wird eine Wasserabsperrvorrichtung in 5 ft (1,50 m) Abstand vom Eisbereiter empfohlen

Wasser

ACHTUNG!
Anschluss nur an Trinkwasserversorgung.

- Mineralgehalt des Wassers:
  - Gesamtmineralgehalt: über 5 ppm (mg/l) aber unter 400 ppm (mg/l)
  - Härte: unter 200 mg/l
- Verwendung mit enthärtetem Wasser wird nicht empfohlen
- IP-Schutzart: IPX0 (kein Schutz)

Spielräume

- CI/FS-Modelle: 3" (7,6 cm) hinter und an jeder Seite des Eisbereiters für elektrische Anschlüsse und Entlüftung
- UD/UC-Modelle: 3" (7,6 cm) hinter dem Eisbereiter für elektrischen und optionalen Ablaufanschluss. 6" (153 mm) vor dem Eisbereiter für die Entlüftung.

Stromversorgung

115 V

- 115 V, 60 Hz, einphasig, 5 A, Sicherung max. 15 A
- Anschluss an dedizierten 15-A-Stromkreis, Sicherung oder Unterbrecher
- Das Aggregat muss geerdet werden – Schuko-Steckdose erforderlich. Erdung nicht entfernen.

230 V und 220 V

- 230 V, 50 Hz, einphasig, 5,5 A oder 220 V, 60 Hz, einphasig, 5,5 A
- Anschluss an dezidierten Stromkreis
- Die Maschine muss geerdet werden
- Die Eismaschine enthält ein Kabel
- Ersatzkabel, Typ IEC 60320-C13. Wenn das Netzkabel beschädigt ist, muss es durch ein Spezialkabel ersetzt werden, das vom Hersteller oder seinem Vertreter bezogen werden kann.

Kühlung

ACHTUNG!
Der Kältemittel-Kreislauf darf nicht beschädigt werden. Das Kältemittel kann Verletzungen verursachen und/oder den Eisbereiter beschädigen.

- Kältemittel
  - 115 V: R134a – 5,0 Ounces (142 g)
  - 230 V/220 V: R134a – 7,2 Ounces (204 g)

Wärmeabfuhr

- 1700 BTU/hr (498 W)

Detailzeichnung für Serie 7 – CI- und FS-Modelle

Tischmodelle

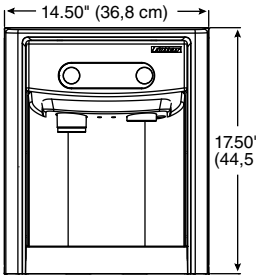

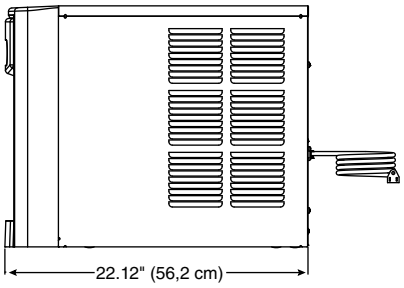

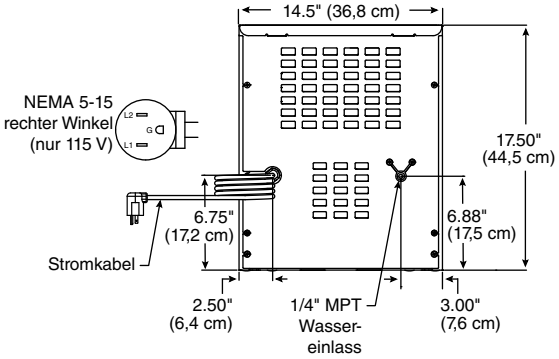

Freistehende Modelle

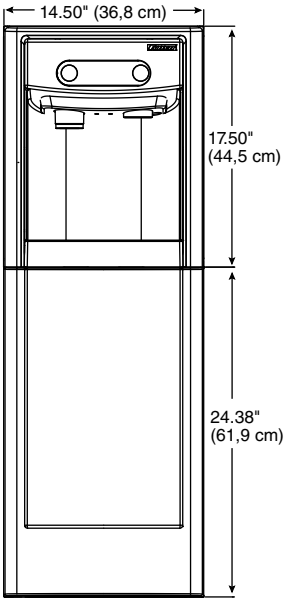

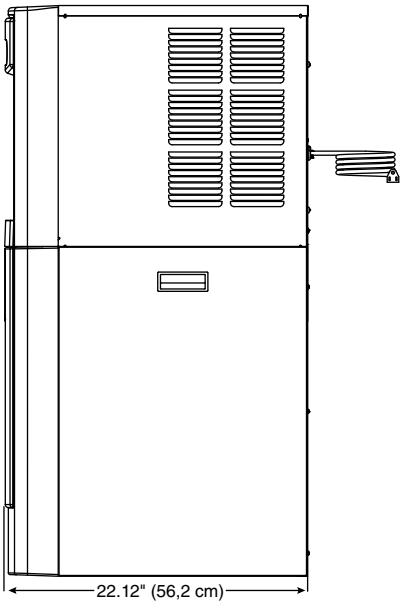

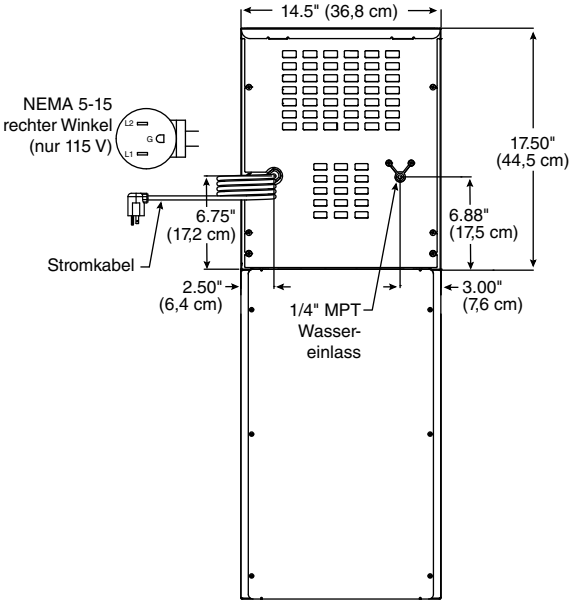

Detailzeichnung für Serie 15 – CI- und FS-Modelle

Tischmodelle

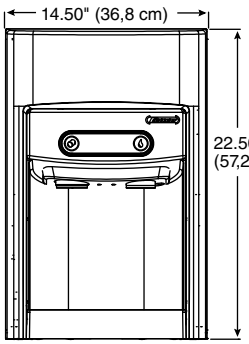

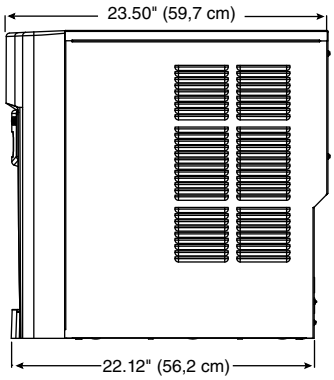

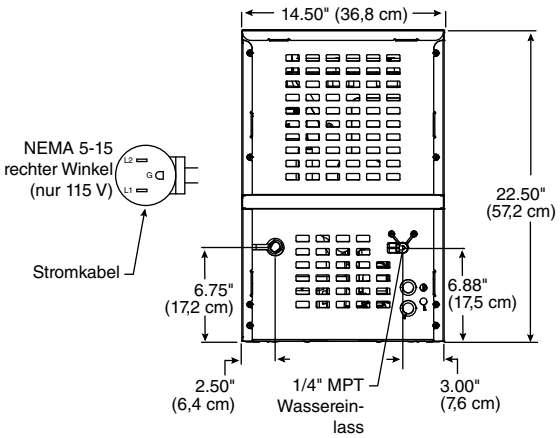

Freistehende Modelle

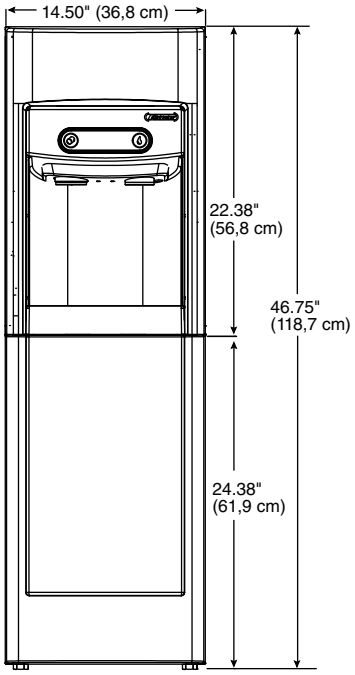

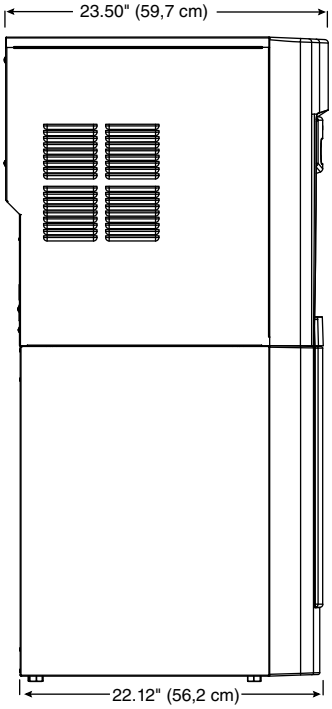

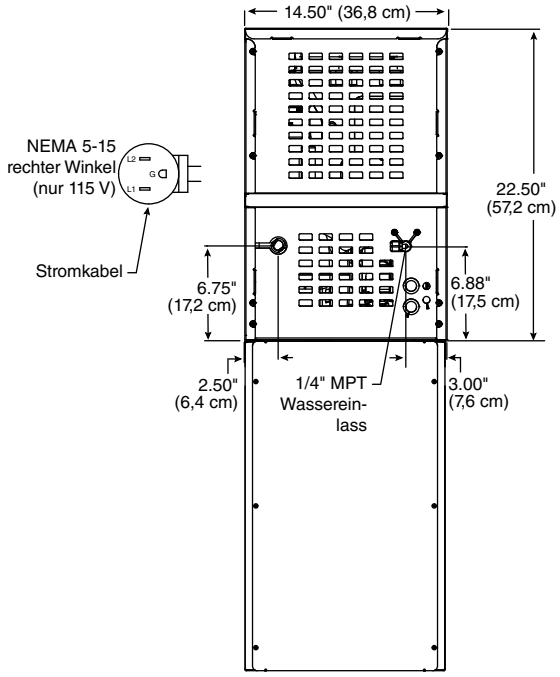

Detailzeichnung für Serie 7 – UC- und UD-Modelle

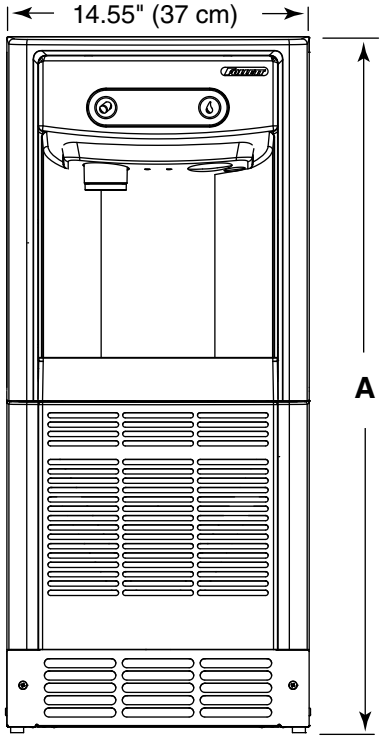

VORDERANSICHT

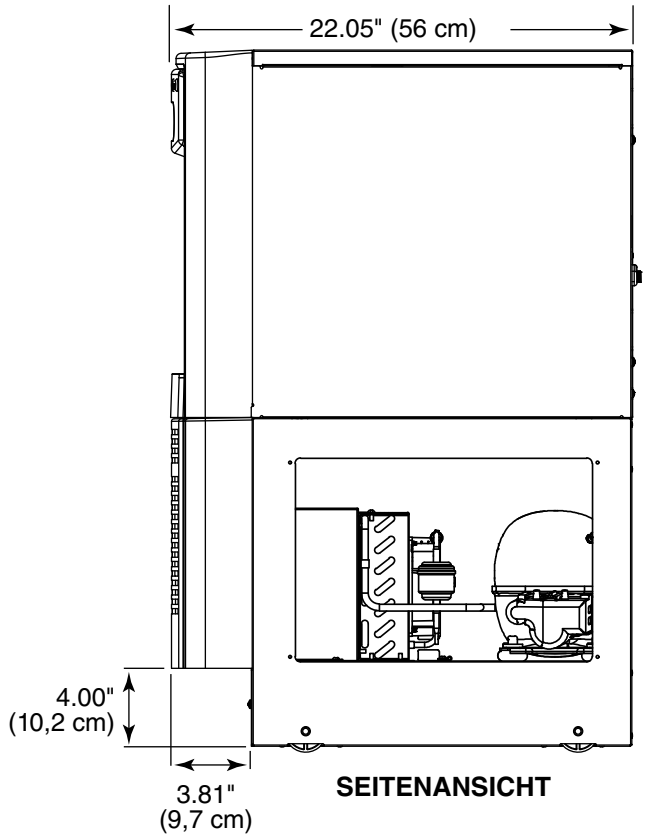

SEITENANSICHT

Abmessung	7UC100A	7UD100A (ADA)
A	33.50" (85,1 cm)	31.50" (80 cm)
B	22.76" (57,8 cm)	20.76" (52,7 cm)
C	22.69" (57,6 cm)	20.69" (52,6 cm)

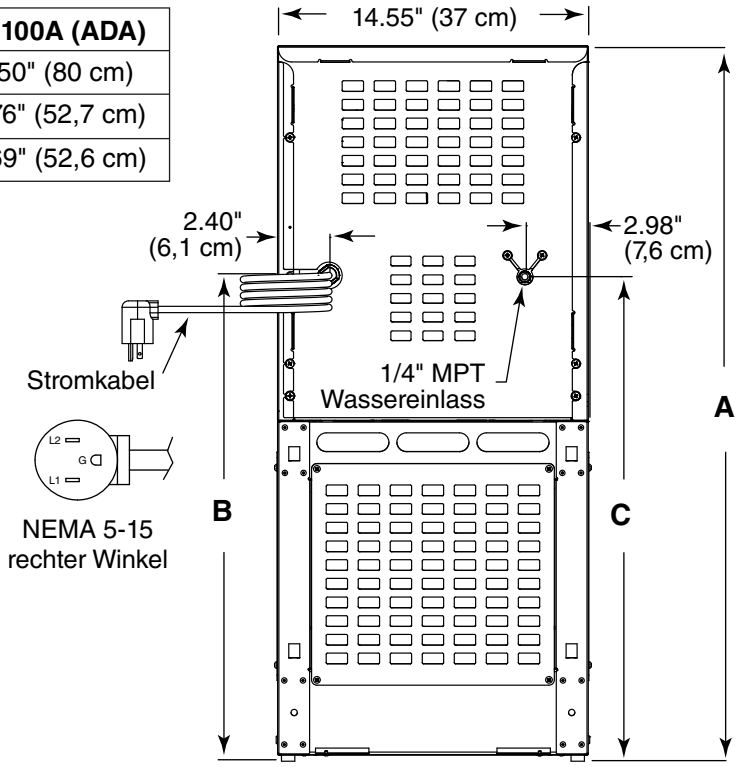

RÜCKANSICHT

Installation

VORSICHT!

Wartungs- und Instandhaltungsarbeiten dürfen erst durchgeführt werden, nachdem der Techniker diese Bedienungsanleitung gründlich durchgelesen hat. Mit Ausnahme von laufenden Reinigungs- und Desinfizierungsarbeiten darf dieses Produkt nur von qualifizierten Technikern gewartet und instand gehalten werden.

Tischmontage

Das Tischmodell der Serie 7 ist für Schranktischoberflächen unter standardmäßig montierten Hängeschränken bestimmt. Dies trifft nicht auf die Serie 15 zu.

1. Hinter und an jeder Seite des Eisbereiters ist ein Spielraum von mindestens 3 Zoll (7,6 cm) für elektrischen Anschluss und Entlüftung erforderlich **(Abb. 1)**.
2. Vorbereitung zum Anschluss von Stromeinspeisung und Wasserleitung.
   - Wasser: Die Versorgungsleitung (mit Absperrhahn) wird am 1/4"-MPT-Einlass des Eisbereiters angeschlossen.

HINWEIS!

Wenn der optionale Tropfschalen-Ablaufsatz oder die Zubehörfüße installiert werden sollen, muss das jetzt erfolgen, bevor weitergemacht wird.

Abb. 1

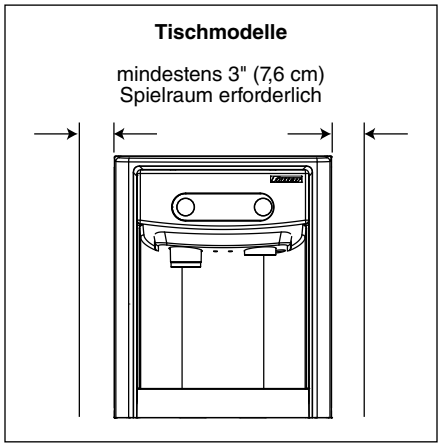

VORSICHT!

Seien Sie vorsichtig, wenn der Eisbereiter bei der Installation der Füße gekippt wird. Legen Sie das Aggregat nicht auf den Rücken oder die Seite. Ein Winkel von 30° DARF NICHT ÜBERSCHRITTEN WERDEN. Wenn das Aggregat um mehr als 30° gekippt wird, kann der Verdichter beschädigt werden.

3. Wenn die optionalen 4-Zoll-Zubehörfüße (Artikelnr. 00956300) installiert werden, kann zur Erleichterung der Installation ein 5-Zoll-Distanzstück (12,7 cm) unter den Eisbereiter gelegt werden.
4. Entfernen Sie die vier Gewindeschutzstopfen aus Kunststoff von der Unterseite des Eisbereiters.
5. Schrauben Sie jeden Fuß in das Gehäuse **(Abb. 3)**.
6. Stellen Sie den *Trinkwasseranschluss* her, bevor weitergemacht wird.

Abb. 2

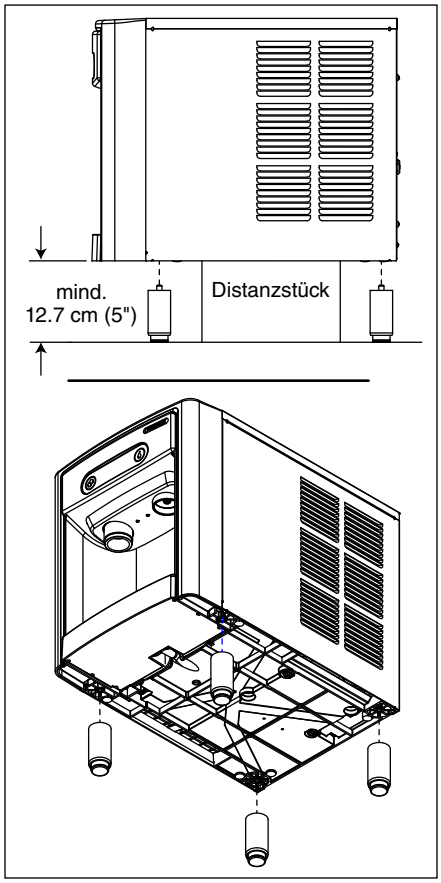

Freistehende Installation

1. Hinter und an jeder Seite des Eisbereiters ist ein Spielraum von mindestens 3 Zoll (7,6 cm) für elektrischen Anschluss und Entlüftung erforderlich **(Abb. 4)**.
2. Vorbereitung zum Anschluss von Stromeinspeisung und Wasserleitung.
   - Elektrischer Anschluss: Steckdose mit 115 V, einphasig, 15 A erforderlich. Der Eisbereiter hat ein 8 ft (2,40 m) langes Kabel mit Stecker.
   - Wasser: Die Versorgungsleitung (mit Absperrhahn) wird am 1/4"-MPT-Einlass des Eisbereiters angeschlossen.

Abb. 3

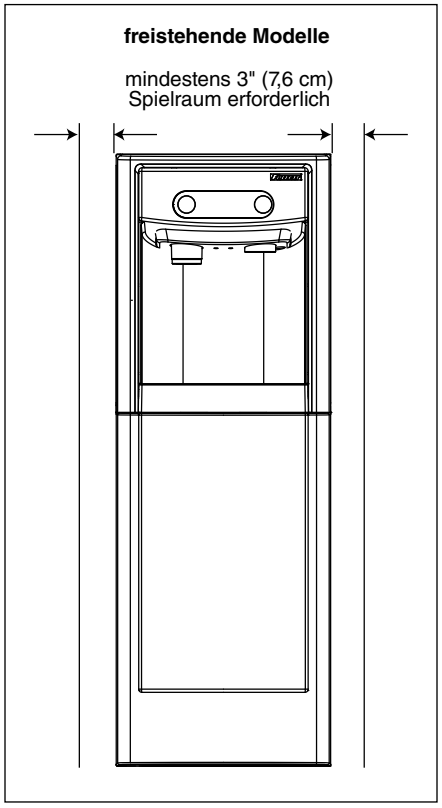

3. Wenn die optionalen 6-Zoll-Zubehörfüße (Artikelnr. 00956318) installiert werden, kippen Sie das Unterteil oder legen Sie es auf die Seite, um die Füße einzuschrauben **(Abb. 8)**.

Abb. 4

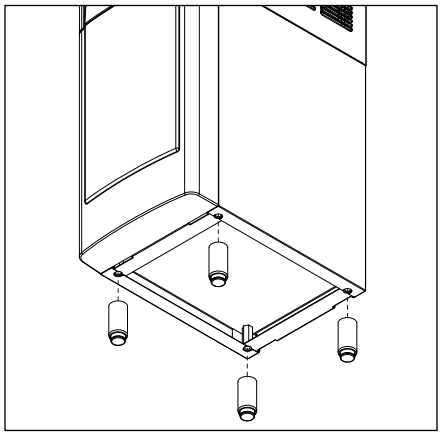

4. Entfernen Sie die vier Gewindeschutzstopfen aus Kunststoff von der Unterseite des Eisbereiters.
5. Befestigen Sie den Eisbereiter mit den mitgelieferten Befestigungsteilen am Unterteil **(Abb. 5)**.

HINWEIS!

Wenn der optionale Tropfschalen-Ablaufsatz installiert wird, siehe die Anweisungen, die dem Satz beiliegen.

Abb. 5

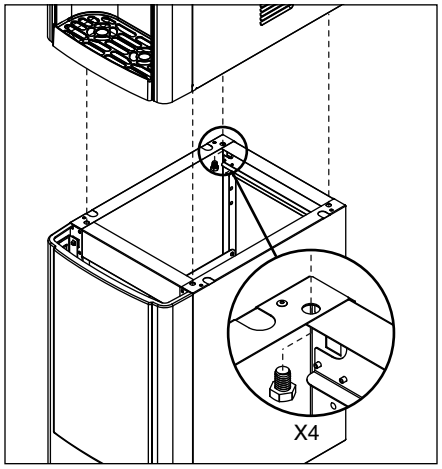

6. Stellen Sie den *Trinkwasseranschluss* her, bevor weitergemacht wird.
7. Befestigen Sie das Aggregat mit der mitgelieferten Halterung an der Wand oder am Gesims **(Abb. 7)**, damit es nicht umkippt.

Hinweis: Befestigungselemente müssen vom Monteur bereitgestellt werden.

ACHTUNG!
Das freistehende Aggregat muss an der Wand befestigt werden, damit es nicht umkippt. Andernfalls können Personen verletzt oder das Aggregat beschädigt werden.

Abb. 6

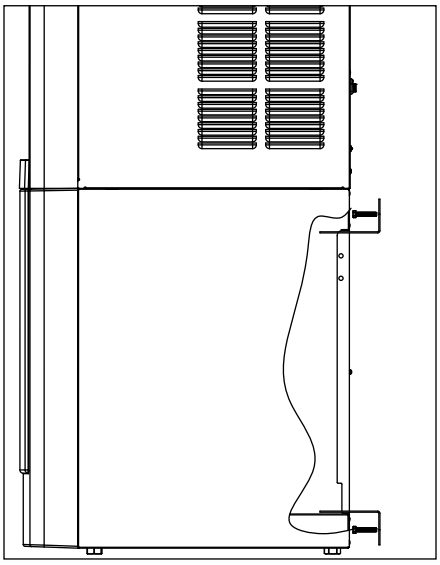

Untertischinstallation

1. Messen Sie den Eisbereiter, um sicherzustellen, dass er an die gewünschte Stelle passt. Für elektrischen Anschluss und den optionalen Ablaufanschluss ist hinter dem Gerät ein Spielraum von mindestens 7,6 cm erforderlich.
2. Achten Sie darauf, dass der Boden im Gehäuse auf einer Höhe mit dem Boden außerhalb des Gehäuses liegt **(Abb. 1)**. Wenn der Gehäuseboden tiefer liegt als der Fußboden, muss er höhergelegt werden (mit geeigneten Materialien), bis er mit dem Fußboden auf einer Höhe ist. Für ordnungsgemäße Funktion sowie für die Wartung des Eisbereiters ist ein ebener Boden erforderlich.
3. Vorbereitung zum Anschluss von Stromeinspeisung, Wasserleitung und optionalem Tropfschalen-Ablaufsatz*.

   Hinweis: Der Eisbereiter muss so montiert werden, dass er sich mindestens um 4" (10,16 cm) nach vorne schieben lässt, damit die Reinigungstülle am Behälterdeckel **(Abb. 9.6)** zur Reinigung und Desinfizierung des Geräts erreicht werden kann. Diese Anforderung ist bei der Anschlussvorbereitung zu berücksichtigen.

   - Wasser: Die Versorgungsleitung (mit Absperrhahn) wird am 1/4"-MPT-Einlass des Eisbereiters angeschlossen.

   * Für den optionalen Tropfschalen-Ablaufsatz (Artikelnr. 00956375) muss in einer Entfernung von 15 ft (4,50 m) zum Eisbereiter ein Bodenabfluss vorhanden sein. Detaillierte Installationsanweisungen liegen dem Tropfschalen-Ablaufsatz bei.

Abb. 7

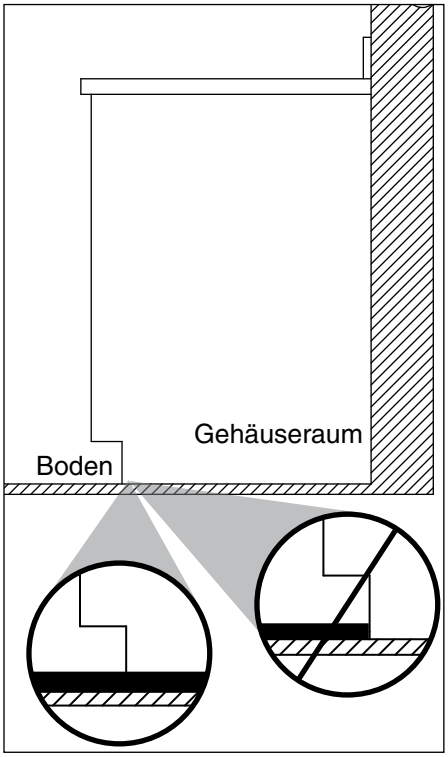

4. Bringen Sie den Eckwinkel 46,1 cm von der Sockelaussparung entfernt im Gehäuse an **(Abb. 2.1).** Der Winkel verhindert, dass der Eisbereiter hinter die empfohlene Gehäusetiefe geschoben werden kann. **Befestigen Sie den Winkel nicht am Eisbereiter.**

Abb. 8

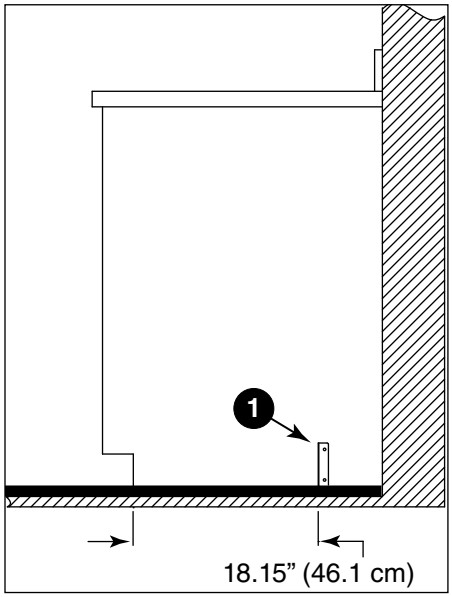

Trinkwasseranschluss

1. Schließen Sie die Wasserleitung an. Bei Beachtung der empfohlenen Leitungsführung **(Abb. 9)** wird einfacher Zugang zum Wasser für Reinigungs- und Desinfizierungsarbeiten ermöglicht.
2. Wenn der optionale interne Wasserfilter angebracht werden soll*, siehe ***Optional Internal Water Filter Installation***, bevor weitergemacht wird.

   * Wenn Ihr Eisbereiter mit dem optionalen internen Wasserfilter ausgestattet ist, *muss* der Filter für den Betrieb des Eisbereiters installiert werden. Da für beide Arbeitsgänge Zugriff auf interne Komponenten nötig ist, empfiehlt Follett, den Wasserfilter unmittelbar vor der erstmaligen Desinfizierung zu installieren.
3. Schließen Sie das Netzkabel an.
4. Desinfizieren Sie den Eisbereiter vor der Anwendung (siehe die beiliegende Anleitung zum Satz für die erstmalige Desinfizierung).

Abb. 9

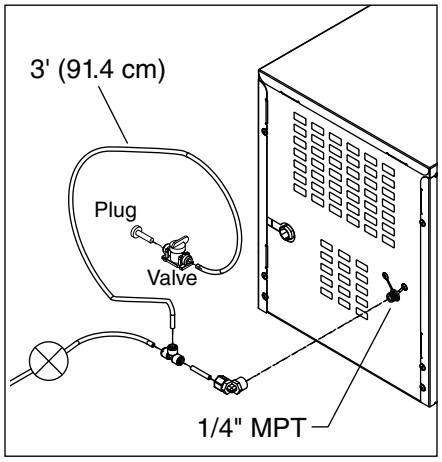

Installation des optionalen internen Wasserfilters

Wenn Ihr Eisbereiter mit dem optionalen internen Wasserfilter ausgestattet ist, *muss* der Filter für den Betrieb des Eisbereiters installiert werden. Da für beide Arbeitsgänge Zugriff auf interne Komponenten nötig ist, empfiehlt Follett, den Wasserfilter unmittelbar vor der erstmaligen Desinfizierung zu installieren.

1. Wenn der optionale interne Wasserfilter angebracht werden soll*, gehen Sie bitte die Schritte unter Accessing Internal Components durch, bevor weitergemacht wird.
2. Heben Sie die Abdeckplatte ab und legen Sie sie zur Seite **(Abb. 10.1)**.
3. Entfernen Sie zwei Schrauben **(Abb. 10.2)** und die linke Seitenplatte.
4. Setzen Sie den Filter wie gezeigt ein. Drehen Sie ihn im Uhrzeigersinn, bis er fest sitzt **(Abb. 10.3)**.

Abb. 10

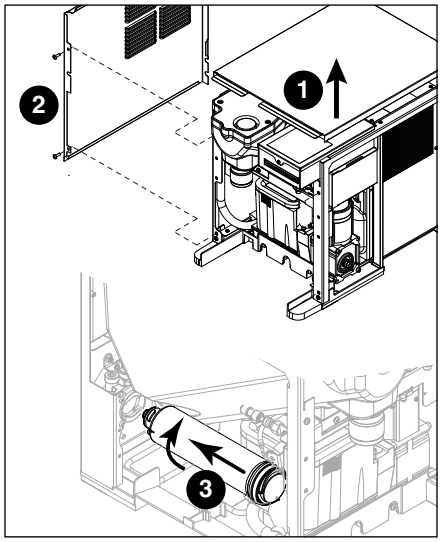

Wartungs-/Reinigungsmodus

Reinigungsmodus (Eisbereitung deaktiviert) – zur Reinigung von Oberflächen

Durch Aufruf des Reinigungsmodus wird die Benutzeroberfläche deaktiviert, und die Außenseite des Eisbereiters kann gereinigt werden, ohne dass das Aggregat versehentlich Eis ausstößt.

1. Drücken Sie zum Aufruf des Reinigungsmodus kurz den Wartungs-/Reinigungsschalter **(Abb. 11.1)**, so dass nur „ICE“ auf der Benutzeroberfläche angezeigt wird **(Abb. 11.2)**.
2. Drücken Sie zum Verlassen des Reinigungsmodus kurz den Wartungs-/Reinigungsschalter, so dass das Eissymbol auch auf der Benutzeroberfläche angezeigt wird.

Wartungsmodus (alle Funktionen deaktiviert) – zur Reinigung der Eismaschine

Durch Aufruf des Wartungsmodus werden alle Funktionen deaktiviert, und Eismaschine und Ausgabevorrichtung können sicher gereinigt und/oder desinfiziert werden.

1. Zum Aufrufen des Wartungsmodus halten Sie den Wartungs-/Reinigungsschalter **(Abb. 11.3)** gedrückt, bis auf der Benutzeroberfläche erscheint **(Abb. 11.4)**.
2. Zum Verlassen des Wartungsmodus halten Sie den Wartungs-/Reinigungsschalter gedrückt, bis nicht mehr auf der Benutzeroberfläche erscheint.

Hinweis: Durch Aufruf und Verlassen des Wartungsmodus wird die Wartungserinnerung für die regelmäßige sechsmonatige Wartung zurückgesetzt.

Abb. 11

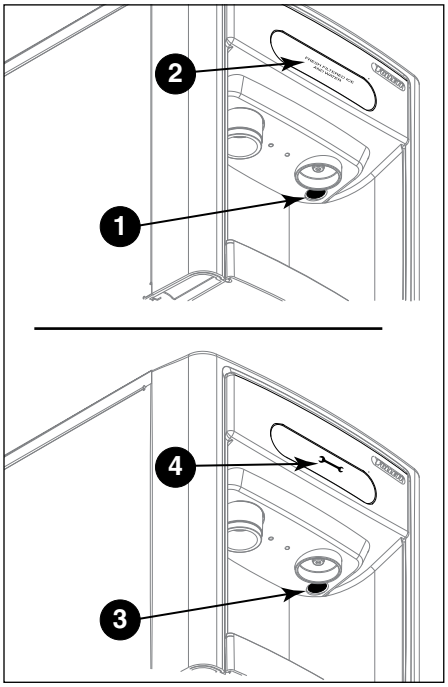

Zugriff auf interne Komponenten

VORSICHT!

Mit Ausnahme von laufenden Reinigungs- und Desinfizierungsarbeiten darf dieses Produkt nur von qualifizierten Technikern gewartet und instand gehalten werden.

1. Halten Sie den Wartungs-/Reinigungsschalter **(Abb. 11.1)** gedrückt, bis auf der Benutzeroberfläche erscheint **(Abb. 11.2)**.
2. Drehen Sie die Chrom-Eisauslassrutsche los und nehmen Sie sie heraus **(Abb. 12.1)**.
3. Nehmen Sie die Tropfschale heraus **(Abb. 12.2)**.
4. Entfernen Sie die beiden Schrauben **(Abb. 12.3)** an der Frontplatte (hinter der Tropfschale).
5. Nehmen Sie die Frontplatte ab und legen Sie sie zur Seite **(Abb. 12.4). Ziehen Sie nicht den Stecker an der Rückseite der Benutzeroberfläche ab.**

Abb. 12

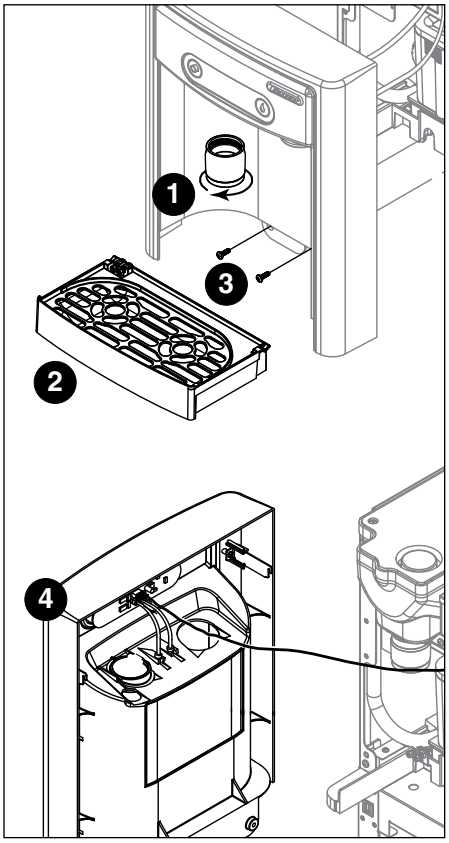

Aktivierung der Anzeige „Fresh Filtered Ice and Water“

Wenn Sie einen Eisbereiter mit Follett-Filter gekauft haben, wurde die Aktivierung der Filteranzeige ab Werk voreingestellt.

Wenn Sie einen „Nachrüstfilter“ verwenden, kann zur Aktivierung der Anzeige „Fresh Filtered Ice and Water“ eine entsprechende Einstellung vorgenommen werden.

1. Nehmen Sie die Frontplatte wie unter Accessing Internal Components beschrieben ab.
2. Nehmen Sie die Abdeckplatte ab **(Abb. 13.1)**.
   Hinweis: Bei Eisbereitern der Serie 15 muss auch die rechte Seitenplatte abgenommen werden.
3. Entfernen Sie (1) Schraube und den Deckel des Schalttafelgehäuses **(Abb. 13.2)**.
4. Machen Sie die DIP-Schalter auf der Eisbereiter-Schalttafel ausfinden **(Abb. 14)**. Stellen Sie den „Filter“-DIP-Schalter (DIP-Schalter Nr. 3) mit einem spitzen Gegenstand auf ON-Position.

Deaktivierung der Wartungserinnerung für sechsmonatige Wartung/ Filterwechsel

1. Stellen Sie den „PM“-DIP-Schalter (DIP-Schalter Nr. 8) mit einem spitzen Gegenstand auf ON-Position.

Abb. 13

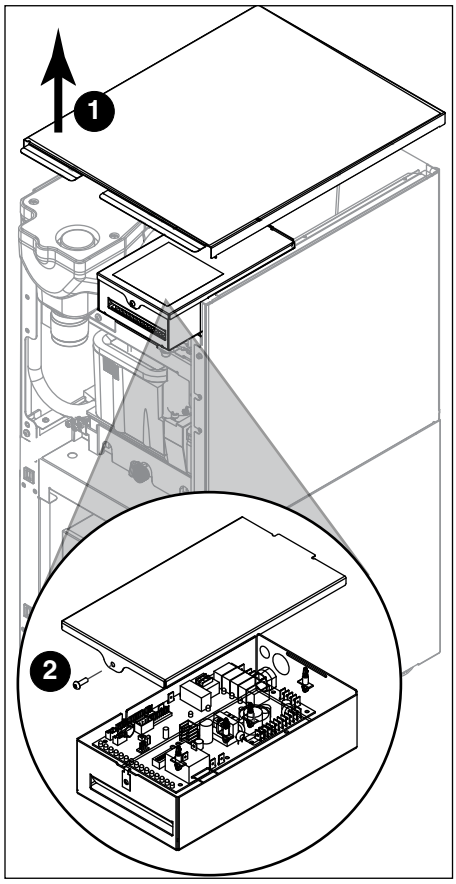

Abb. 14

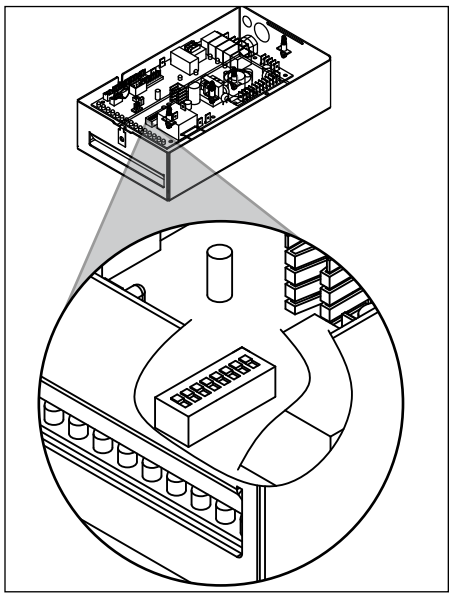

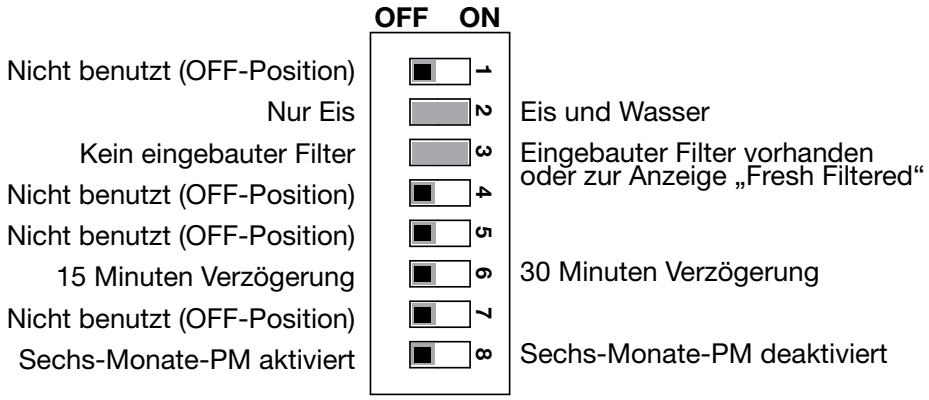

Reinigung und Desinfizierung

Reinigung und Desinfizierung sollten mindestens alle 6 Monate durchgeführt werden (je nach Wasserzustand häufiger).

ACHTUNG!

- *Stellen Sie den Eisbereiter auf Wartungsmodus, bevor die Eismaschine gewartet und gereinigt wird.*
- *Als Schutzmaßnahme sollten bei der Arbeit mit* SafeCLEAN Plus™ *Gummihandschuhe und eine Schutzbrille (und/oder ein Gesichtsschutz) getragen werden.*
- *Verwenden Sie kein Bleichmittel, weil der Eisbereiter dadurch beschädigt wird.*

Erforderliche Ausrüstung

- **Serie 7:** Mischen Sie entsprechend der Anleitung auf der SafeCLEAN Plus-Verpackung 3 Gallonen (11,4 l) Follett SafeCLEAN Plus-Lösung. Verwenden Sie dafür Wasser bei 100 °F (38 °C).
  Serie 15: Mischen Sie entsprechend der Anleitung auf der SafeCLEAN Plus-Verpackung 6 Gallonen (22,7 l) Follett SafeCLEAN Plus-Lösung. Verwenden Sie dafür Wasser bei 100 °F (38 °C).
- Trichter, Eimer, Trinkwasser bei 100 °F (38 °C)

Eismaschine und Ausgabevorrichtung

1. Füllen Sie alles Eis aus dem Aggregat ab.
2. Halten Sie den Wartungs-/Reinigungsschalter gedrückt, bis auf der Benutzeroberfläche erscheint, um den Wartungsmodus aufzurufen.
3. Drehen Sie die Chrom-Eisauslassrutsche los und nehmen Sie sie heraus **(Abb. 15.1)**.
4. Nehmen Sie die Tropfschale heraus **(Abb. 15.2)**.
5. Entfernen Sie (2) Schrauben hinter der Tropfschale **(Abb. 15.3)**.
6. Nehmen Sie die Frontplatte ab und legen Sie sie auf das Gerät oder an die Seite **(Abb. 15.4)**.
7. Entfernen Sie den Stopfen aus dem Ende des Wassertank-Ablaufschlauchs **(Abb. 15.5)** und halten Sie den Schlauch in einen Eimer, um das Wasser abzulassen. Bringen Sie den Stopfen wieder im Wassertank-Ablaufschlauch an, nachdem das Wasser aus dem System abgelassen worden ist.
8. Befestigen Sie den Schlauch im Halter.
9. Entfernen Sie die Kappe aus dem Vorratsbehälterdeckel **(Abb. 15.6)**.
10. Schrauben Sie die Vorratsbehälterdeckelkappe auf die Eisauslassrutsche **(Abb. 15.7)**.

Abb. 15

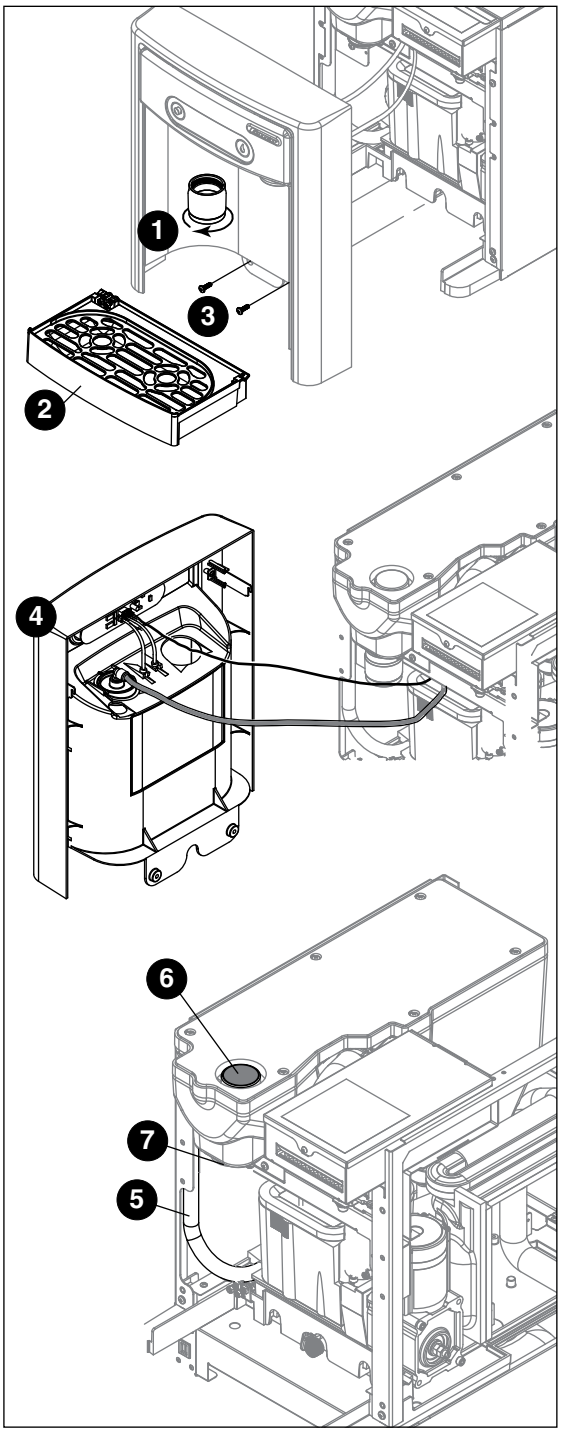

11. Gießen Sie SafeCLEAN Plus-Lösung in die Einlasstülle im Behälterdeckel, bis die Lösung den Ansatz der Tülle erreicht *und dort stehen bleibt.* (Da die Reinigungslösung die inneren Komponenten durch Überlauf in den Eistransportschlauch erreicht, muss solange Reinigungslösung nachgefüllt werden, bis sie am Ansatz der Tülle stehen bleibt.)
12. Lassen Sie die SafeCLEAN Plus-Lösung 15 Minuten lang im Aggregat.
13. Während die Lösung einwirkt, nehmen Sie die Abdeckplatte und die rechte Seitenplatte ab, um den luftgekühlten Kondensator zu erreichen und zu reinigen.
14. Tauchen Sie die Eisauslassrutsche 2 Minuten lang in die restliche SafeCLEAN Plus-Lösung. Spülen Sie sie mit sauberem Trinkwasser.
15. Halten Sie den Ablaufschlauch in einen Eimer und lassen Sie das System leerlaufen.
16. Befestigen Sie den Ablaufschlauch im Halter.
17. Füllen Sie zweimal Trinkwasser ein und lassen es ablaufen. Befestigen Sie den Ablaufschlauch.
18. Stellen Sie einen Eimer unter die Auslassrutsche und nehmen Sie die Kappe ab. **Hinweis:** Etwas SafeCLEAN Plus-Lösung bleibt im System und läuft ab, wenn die Kappe entfernt wird. Bringen Sie die Kappe wieder an der Behälterdeckeltülle an.
19. Bringen Sie Frontplatte, Eisauslassrutsche und Tropfschale wieder an.
20. Halten Sie den Wartungs-/Reinigungsschalter gedrückt, um den Wartungsmodus zu verlassen.

Benutzeroberfläche und Außengehäuse

1. Drücken Sie kurz den Wartungs-/Reinigungsschalter, so dass auf der Benutzeroberfläche nur „ICE“ angezeigt wird, um den Reinigungsmodus aufzurufen (und die Eisbereitung zu deaktivieren).
2. Kunststoffteile einschließlich Benutzeroberfläche können mit einem nicht scheuernden Glasreiniger gereinigt werden. Reinigen Sie Edelstahlteile mit einem Edelstahlreiniger.
3. Drücken Sie den Wartungs-/Reinigungsschalter kurz, um das Aggregat wieder in Betrieb zu nehmen.

Beschreibung der LED-Anzeige

Die LED-Anzeige befindet sich hinter der Frontplatte.

Abb. 16

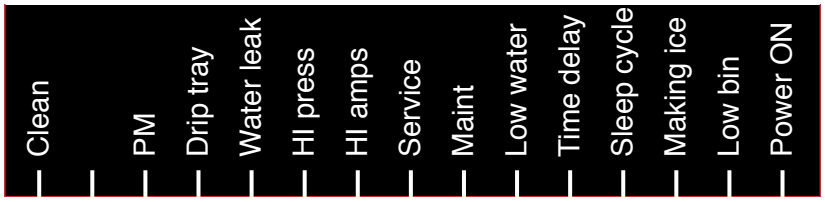

LED-Bezeichnung	LED-Farbe	Beschreibung
Clean (Reinigung)	Grün	Der Eisbereiter ist im Reinigungsmodus. Der Eisbereiter ist zur Reinigung der Frontplatte deaktiviert.
—	–	Nicht benutzt.
PM (regelm. Wartung)	Rot	Sechsmonatige regelmäßige Wartung erforderlich.
Drip tray (Tropfschale)	Rot	Tropfschale voll.
Water leak (Wasserundichtigkeit)	Rot	Interne Undichtigkeit im Eisbereiter.
High amps (hoher Strom)	Rot	Der Schneckengetriebemotor übersteigt 0,55 A (0,33 A bei 230 V). Die LEDs für hohen Strom und Zeitverzögerung leuchten auf, die Maschine schaltet für eine Stunde ab, die LEDs gehen aus, und die Maschine nimmt wieder normalen Betrieb auf.
Service	Rot	8000-Stunden-Buchsenkontrolle (rufen Sie Folletts technischen Kundendienst unter (877) 612-5086 oder +1 (610) 252-7301 an).
Maintenance (Wartung)	Gelb	Den Wartungs-/Reinigungsschalter 5 Sekunden lang gedrückt halten, um den Wartungsmodus aufzurufen. Das Aggregat bereitet und spendet kein Eis.
Low water (niedriger Wasserpegel)	Gelb	Unzureichende Wasserzufuhr zur Maschine oder keine „Low bin“-LED beim Start.
Time delay (Zeitverzögerung)	Gelb	Die Eisbereitung wird für mindestens 15 Minuten unterbrochen, wenn der Behälter voll ist, und wird erst fortgesetzt, nachdem eine Mindestmenge Eis ausgestoßen worden ist.
Sleep cycle (Schlafzyklus)	Grün	Wenn der Behälter voll ist und 10 Minuten lang keine Aktivität erfolgt, geht das Aggregat auf Standby und bereitet solange kein Eis, bis bei der Serie 7 12 Stunden vergangen sind oder bei der Serie 15 4 Stunden vergangen sind oder Eis ausgegeben wurden.
Making ice (Eisbereitung)	Grün	Getriebemotor, Verdichter und Gebläsemotor sind stromführend.
Low bin (niedriger Behälterpegel)	Grün	Behälterschalter geschlossen, Eis wird angefordert.
Power on (Aggregat eingeschaltet)	Grün	Das Aggregat wird mit Strom versorgt.

Benutzeroberflächen-Display

Funktionsanzeige	Zustand	Maßnahme
ICE	Normaler Betrieb	—
ICE	Reinigungsmodus	Kurz den Wartungs-/Reinigungsschalter drücken, um die Benutzeroberfläche zu reinigen, ohne dass Eis oder Wasser ausgegeben wird.
ICE EMPTY DRIP TRAY	Tropfschale voll	Tropfschale leeren.
PM ICE	Sechsmonatige regelmäßige Wartung erforderlich	Das Verfahren für den Wartungsmodus durchgehen (unten).
	Wartungsmodus	Den Wartungs-/Reinigungsschalter drücken, bis erscheint, um den Wartungsmodus aufzurufen. Das Verfahren zu Reinigung und Desinfizierung durchgehen. Den Wartungs-/Reinigungsschalter gedrückt halten, bis nicht mehr erscheint, um den Wartungsmodus zu verlassen.
ICE	Service – 8000-St.-Buchsenkontrolle	Rufen Sie Folletts technischen Kundendienst unter (877) 612-5086 oder +1 (610) 252-7301 an. Der blinkende Schraubenschlüssel zeigt an, dass die 8000-St.-Buchsenkontrolle erforderlich ist.
ICE CHECK FOR LEAKS	Interne Undichtigkeit im Eisbereiter	Undichtigkeit ausfindig machen und beheben – Reset an der Schalttafel drücken. Follett verständigen, wenn der Eisbereiter undicht ist.
	Schlafmodus	Eine Ausgabetaste drücken, um zu normalem Betrieb zurückzukehren.

Elektrischer Schaltplan

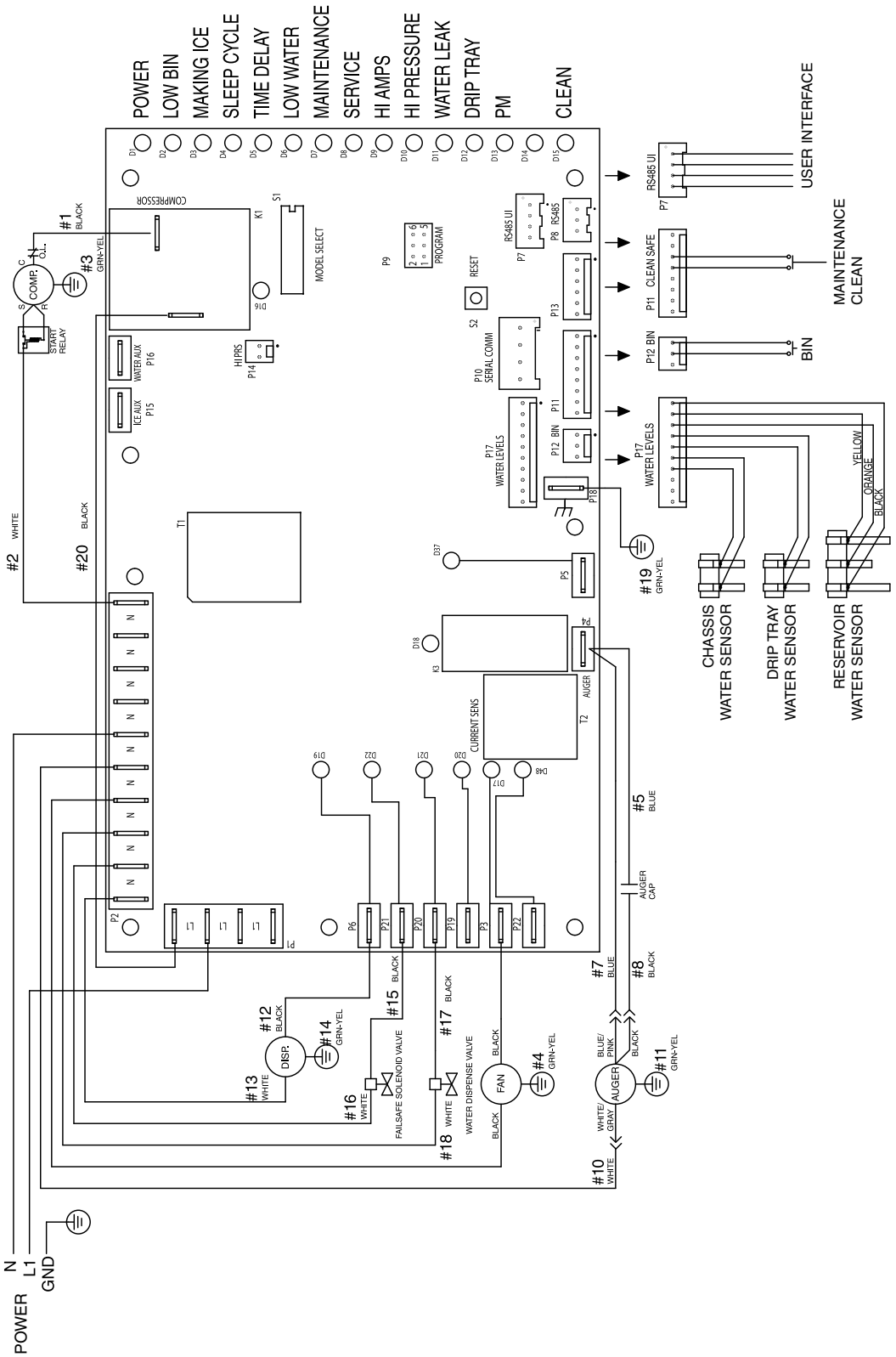

Verschiedenes

Beschreibung	Teilenummer
Wasserfilterpatrone, 5 µm	00968107
SafeCLEAN Plus, Schachtel mit 6 St.	01149954
SafeCLEAN Plus, Schachtel mit 24 St.	01149962

Garantieregistrierung und Produktbeurteilung

Vielen Dank, dass Sie sich für ein Follett®-Gerät entschieden haben. Wir haben uns zum Ziel gesetzt, hochwertige Produkte und Leistungen anzubieten, die Ihre vollständige Zufriedenheit verdienen. Dafür liefern wir hochwertige Produkte und Dienstleistungen, die durch hervorragenden Kundendienst und technischen Support unterstützt werden.

Lesen Sie sich bitte die Installationsanweisungen gründlich durch. Es ist wichtig, dass die Installation entsprechend den Werksangaben erfolgt, damit Ihr Produkt mit maximalem Wirkungsgrad arbeiten kann.

Follett LLC ist nicht für Folgeschäden, Ausgaben, Gebühren für Anschluss oder Abschaltung oder Verluste aufgrund eines Defekts der Maschine haftbar. Vollständige Garantieinformationen finden Sie auf unserer Website unter www.follettice.com/productwarranties.

Wenn Sie Ihre Geräte registrieren, helfen Sie Follett bei der Nachverfolgung der daran ausgeführten Servicearbeiten, falls Sie sich für technischen Support an uns wenden müssen, und Ihr Feedback hilft uns, unsere Produkte und Dienstleistungen zu verbessern. Besuchen Sie bitte www.follettice.com/support, um das Garantieregistrierungsformular auszufüllen.

Falls Sie Fragen haben, wenden Sie sich bitte an Folletts technischen Support unter +1 877 612-5086 oder +1 610 252-7301, und wir werden Ihnen gerne helfen.

SafeCLEAN Plus ist eine Marke von Follett LLC.
Chewblet und Follett sind in den USA eingetragene Marken von Follett LLC.

FOLLETT®
Innovative solutions, inspired by ice

801 Church Lane • Easton, PA 18040, USA
Gebührenfrei (877) 612-5086 • +1 (610) 252-7301
www.follettice.com

Follett Europe Polska Sp. z o.o.
Mokry Dwór 26 c • 83-021 Wiślina, Polen
+48 (58) 785-6140 • Fax +48 (58) 785-6159
www.folletteurope.com

01234673R00
© Follet LLC 5/18